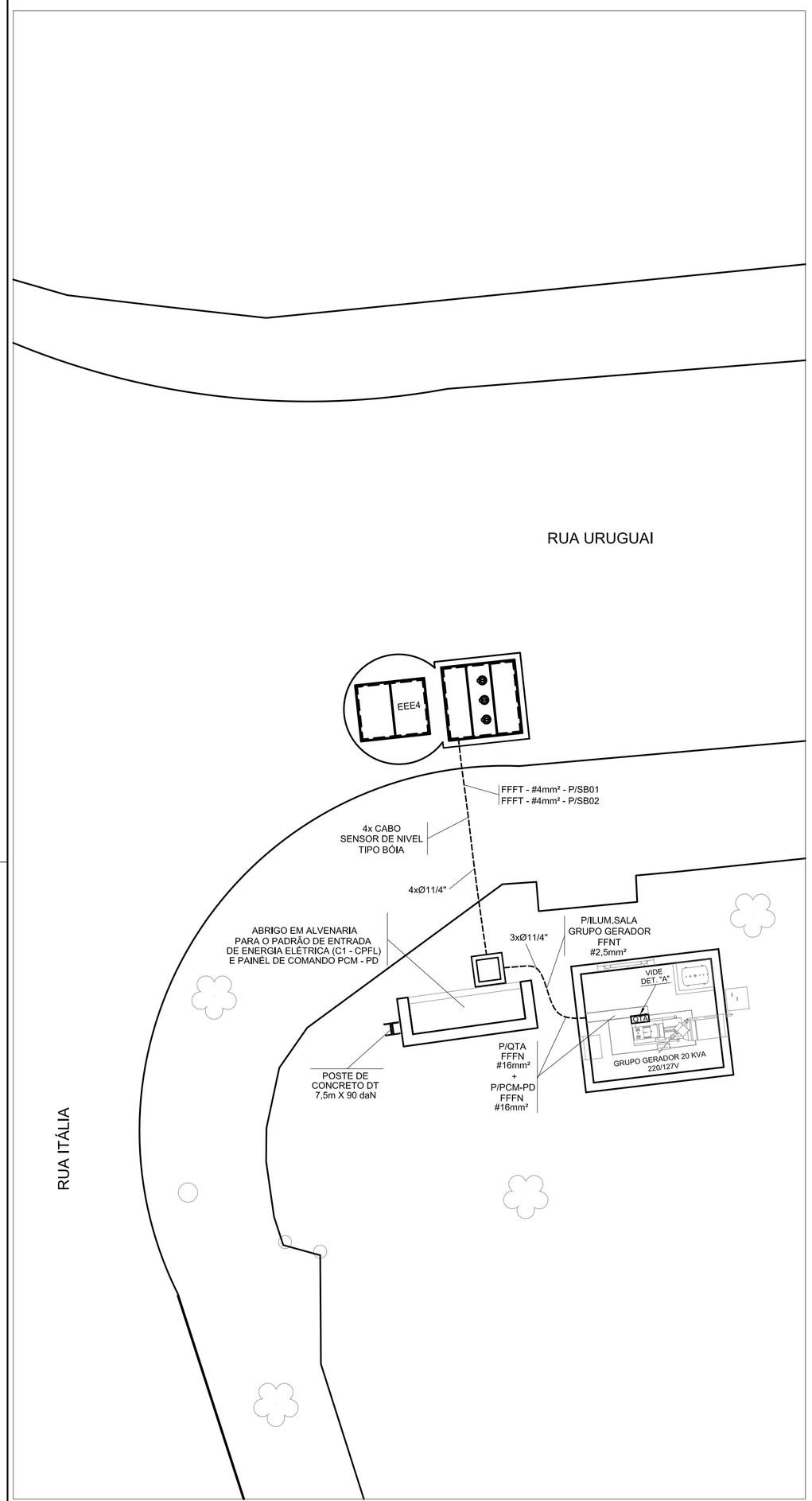

1 PLANTA - DISTRIBUIÇÃO DE ENERGIA - E.E.E. 4
DIMENSIONAMENTO DE ELETRODUTOS E CONDUTORES
ESC.: 1/75

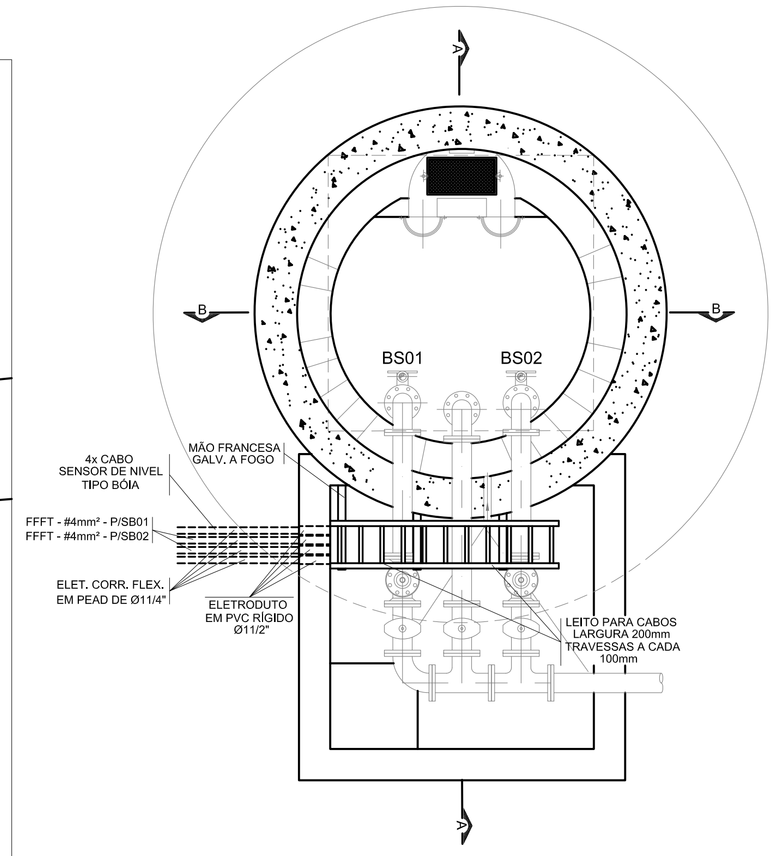

2 PLANTA - DISTRIBUIÇÃO DE ENERGIA - E.E.E. 4
DIMENSIONAMENTO DE ELETRODUTOS E CONDUTORES
ESC.: 1/25

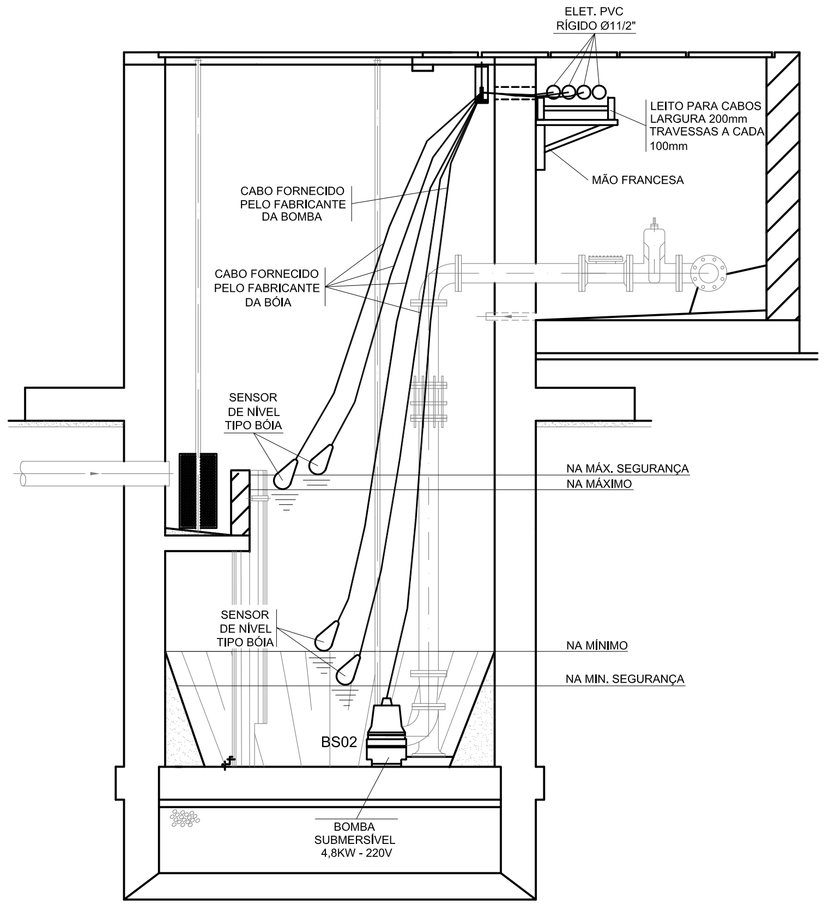

3 CORTE A-A - E.E.E. 4
DETALHE DE INSTALAÇÃO DOS EQUIPAMENTOS
ESC.: 1/25

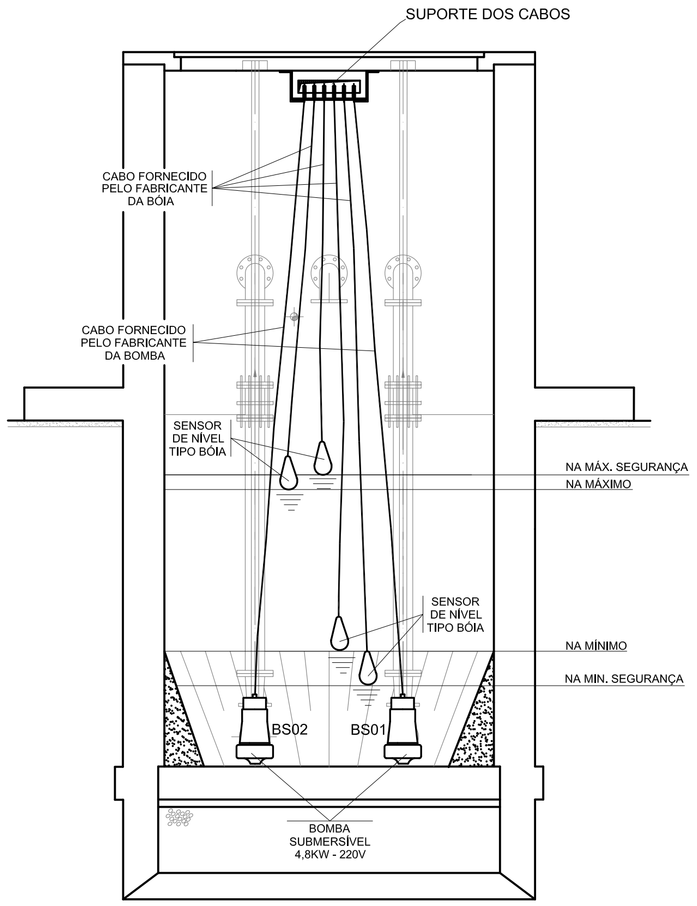

4 CORTE B-B - E.E.E. 4
DETALHE DE INSTALAÇÃO DOS EQUIPAMENTOS
ESC.: 1/25

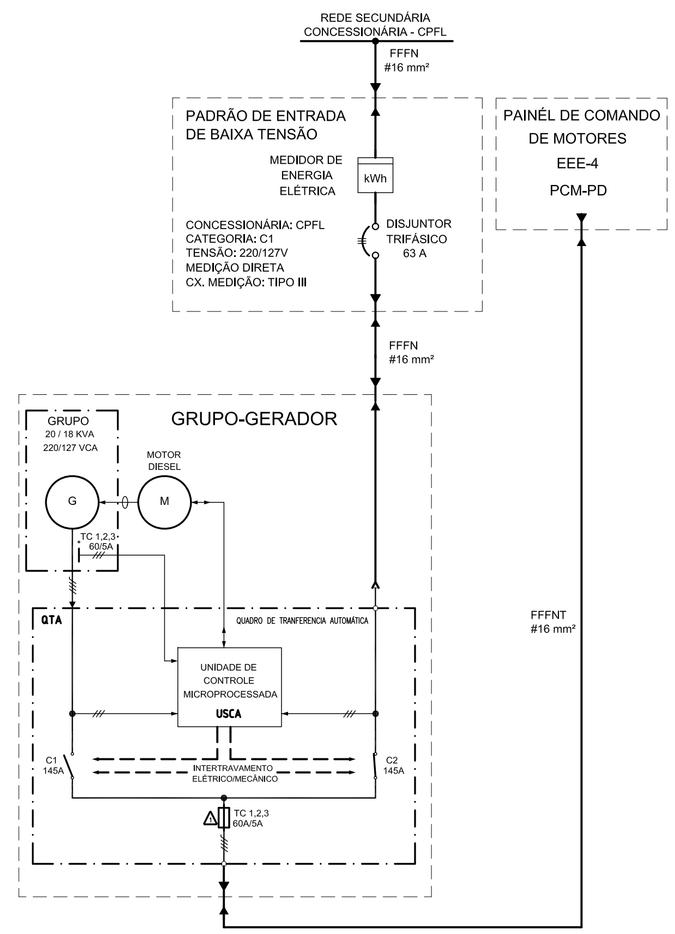

5 DIAGRAMA UNIFILAR DE INTERLIGAÇÕES
INTERLIAGAÇÃO ENTRADA DE ENERGIA / GRUPO GERADOR / CCM01
S/ ESC.

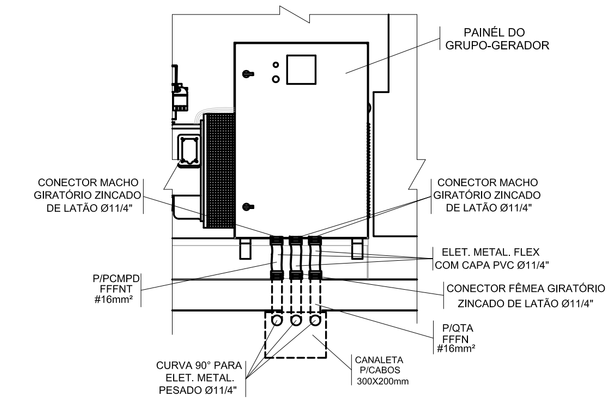

6 DETALHE "A" - ALIMENTAÇÃO PAINEL DO GRUPO GERADOR
INSTALAÇÃO DE ELETRODUTOS PARA OS CABOS DO PAINÉL.
S/ ESC.

- CAIXA DE PASSAGEM EM ALVENARIA 500x500x600mm

- ELETRODUTO CORRUGADO FLEXIVEL EM PEAD

F - CONDUTOR FASE
N - CONDUTOR NEUTRO
T - CONDUTOR TERRA

7 SIMBOLOGIA

1- NA INSTALAÇÃO SUBTERRÂNEA ENTRE CAIXAS DE PASSAGEM E QUADROS ELÉTRICOS DEVEM SER UTILIZADOS ELETRODUTOS CORRUGADOS FLEXÍVEIS EM PEAD. NA CONEXÃO DO ELETRODUTO E FUNDO DO QUADRO DEVEM SER UTILIZADOS ANEL DE FIXAÇÃO E ANEL DE VEDAÇÃO APROPRIADOS PARA ESTE TIPO DE ELETRODUTO. OS ELETRODUTOS DEVEM SER ENVELOPADOS EM CONCRETO, REVESTINDO O FUNDO DA VALA COM UMA CAMADA DE CONCRETO DE 50mm, FORMANDO UMA SUB BASE. INSTALE OS DUTOS E RECUBRA-OS 50mm NAS PARTES SUPERIOR E LATERAIS. DEVE SER INSTALADA FITA DE AVISO DE PERIGO A UMA DISTÂNCIA DE 200mm ABAIXO DO NÍVEL DO PISO OU SOLO. OS ELETRODUTOS DEVEM SER INSTALADOS À UMA PROFUNDIDADE DE 500mm SOB CALÇADAS E 1000 mm SOB RUAS.

2- A ISOLAÇÃO DOS CONDUTORES DEVE SER PARA 750 V, E AS CORES DEVEM SER AS SEGUINTES: FASE: VERMELHA OU PRETA, NEUTRO: AZUL CLARO, TERRA: VERDE,

3- AS EMENDAS DOS CONDUTORES DEVEM SER EXECUTADAS SOMENTE NAS CAIXAS DE PASSAGEM E DEVEM SER ISOLADAS COM FITA ISOLANTE DE AUTO-FUSÃO RECOBERTA COM FITA ISOLANTE

4- AS INSTALAÇÕES ELÉTRICAS DEVERÃO SER EXECUTADAS SEGUNDO NBR 5410/2004 - INSTALAÇÕES ELÉTRICAS DE BAIXA TENSÃO.

8 NOTAS

N°.	DATA	REVISAO	EXECUTADO POR	APROVADO POR	ACEITO	DATA	DESENHOS DE REFERENCIA	NUMERO	NOTAS

P.M.J.
VISTO E ACEITO
ESTA ACEITACAO NAO ISENTA A CONTRATADA DAS RESPONSABILIDADES E OBRIGACOES ESTABELECIDAS NO CONTRATO

ANALISADO:	/	/
ACEITO:	/	/
VISTO:	/	/

EXECUTADO POR
HagaPlan
Planejamento e Projetos Ltda.

DES.:	REGYS S. PERMANHANI	OUTUBRO/10
PROJ.:	LAERCIO R. NUNES	OUTUBRO/10
APROVADO POR.:	JOSÉ EDUARDO F. LEITE	
ASS.:	CREA.: 0600851886	OUTUBRO/10

Prefeitura do Município de Jaguariúna
REVISÃO E ADEQUAÇÃO DE PROJETOS DAS ESTAÇÕES ELEVATÓRIAS DE ESGOTO DO MUNICÍPIO DE JAGUARIÚNA
PROJETO EXECUTIVO DA ESTAÇÃO ELEVATÓRIA DE ESGOTO EEE4
DISTRIBUIÇÃO DE ENERGIA PLANTA GERAL E CORTES

AREA PROJ.: MUNICÍPIO DE JAGUARIÚNA
SUB-AREA PROJ.: RUA URUGUAI

N°.
REV.: 0 FL.: 01/01
N°. CONTRATADA
C142-PE-EEE4-EL-003
ESCALA:
INDICADA

C142-PE-EEE4-EL-003_R0.dwg