CAIXA DE ENTRADA TIPO "V"

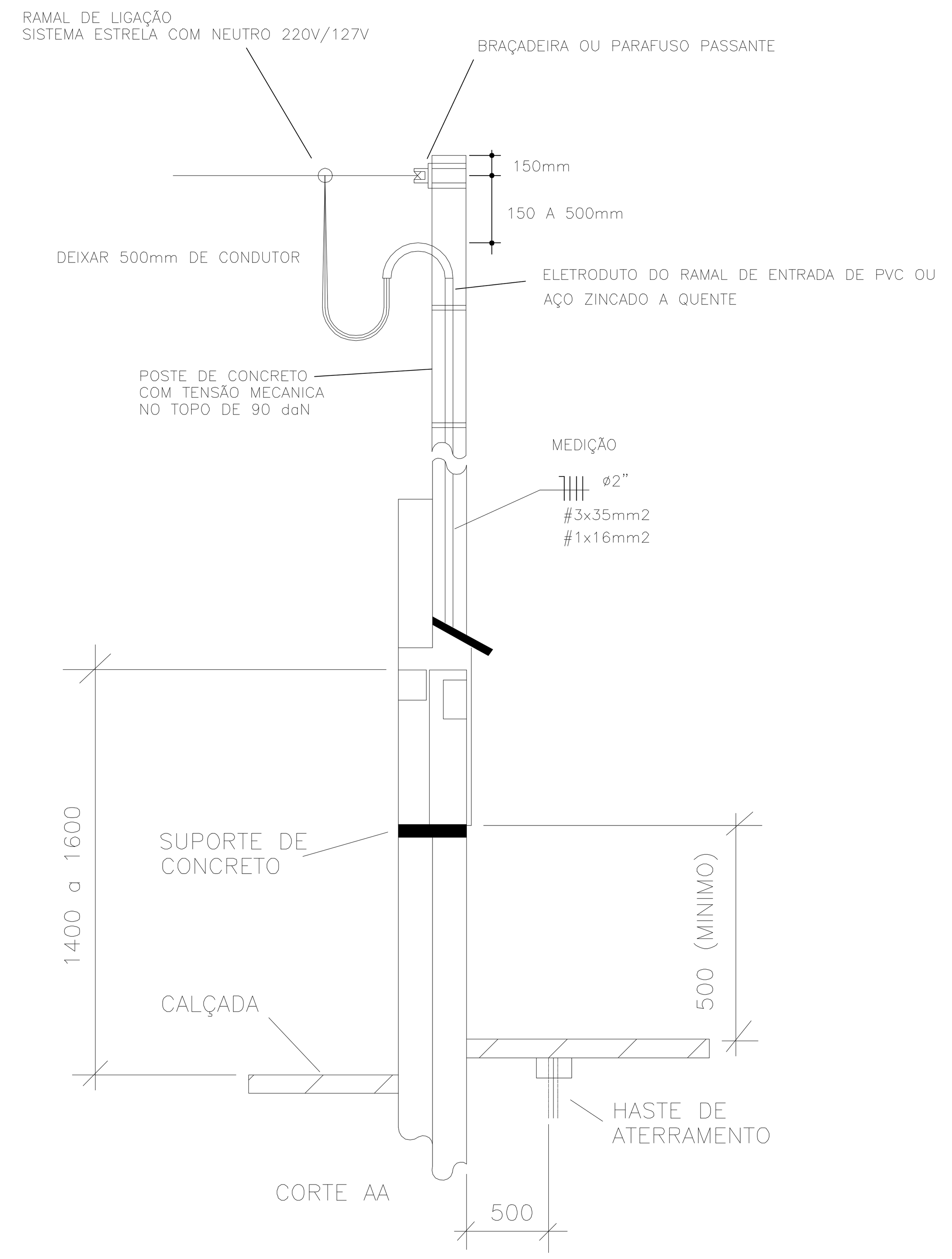

CORTE AA

DETALHES EXTERNO DA CAIXA DE MEDIÇÃO

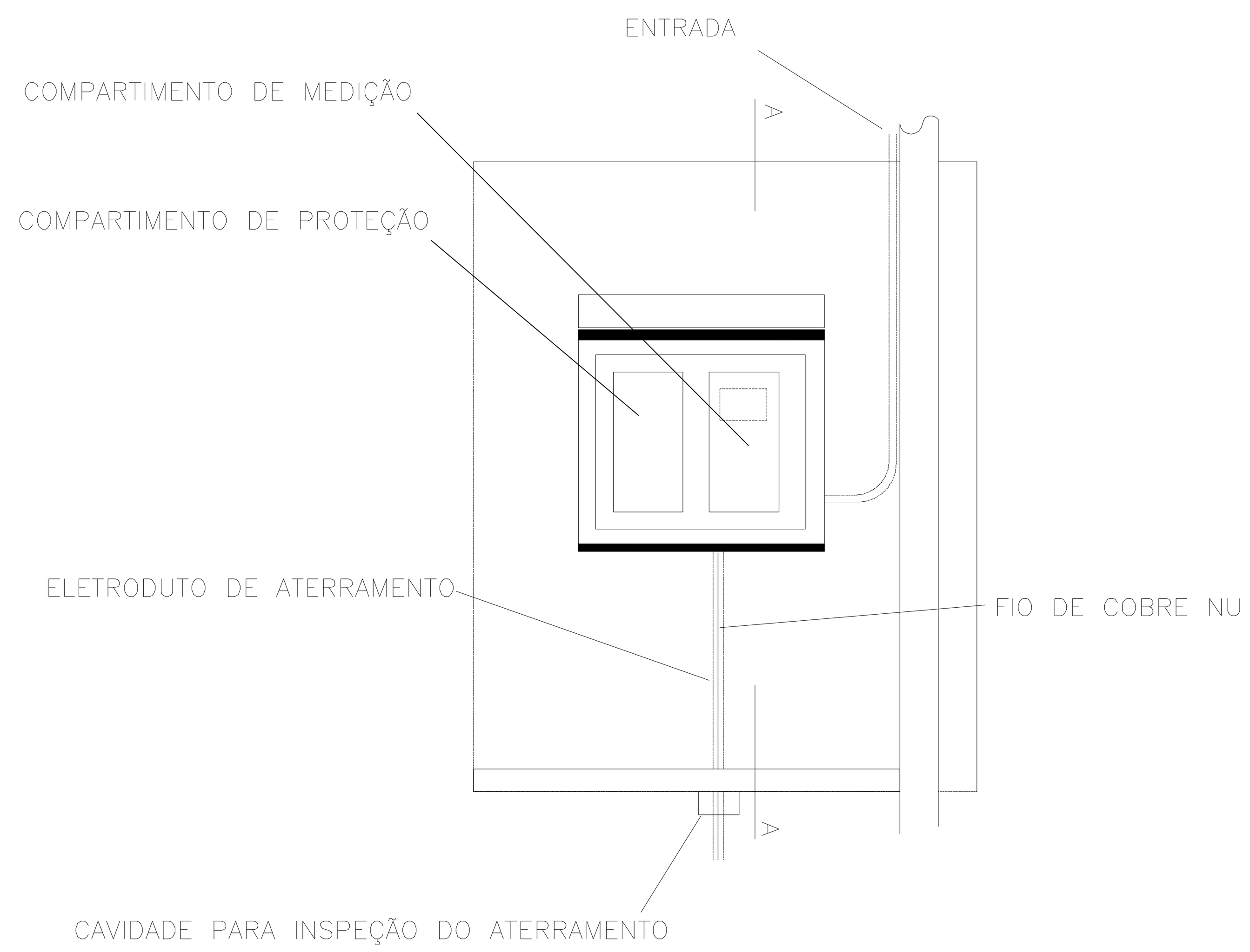

DETALHE INTERNO DA CAIXA DE MEDIÇÃO

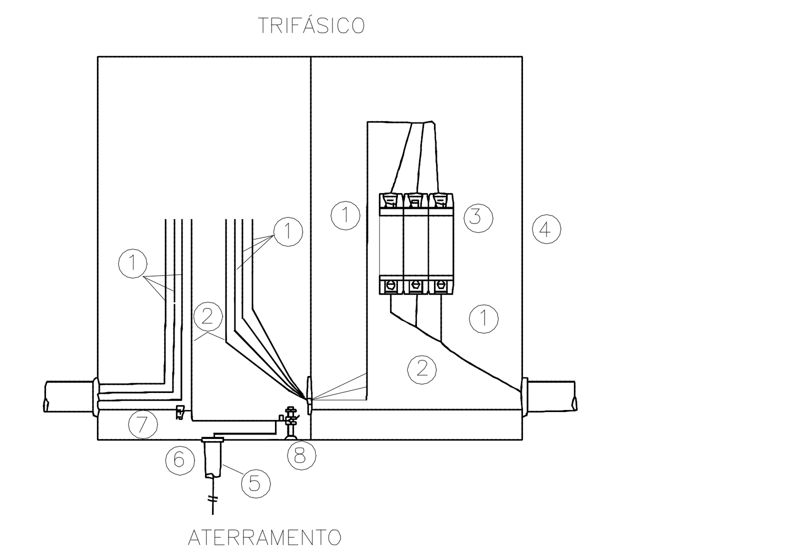

ITEM	DESCRIÇÃO
1 –	CABO DE COBRE ISOLADO, EXTRA FLEXIVEL – 750V, COR PRETA
2 –	CABO DE COBRE ISOLADO, EXTRA FLEXIVEL – 750V, COR AZUL
3 –	DISJUNTOR TERMOMAGNÉTICO
4 –	CAIXA DE MEDIÇÃO TIPO V (TRIFASICO)
5 –	ELETRODUTO PARA ATERRAMENTO
6 –	CONJUNTO BUCHA-ARRUELA PARA ELETRODUTO
7 –	CONECTOR TIPO PARAFUSO FENDIDO (SPLIT BOLT) PARA CABO
8 –	TERMINAL PARA CABO

OBS:

A ENERGIZAÇÃO DERIVARÁ DA REDE DO LOTEAMENTO

NA OCASIÃO SERÁ ENVIADO UMA COPIA P/ SANASA DESTA DERIVAÇÃO

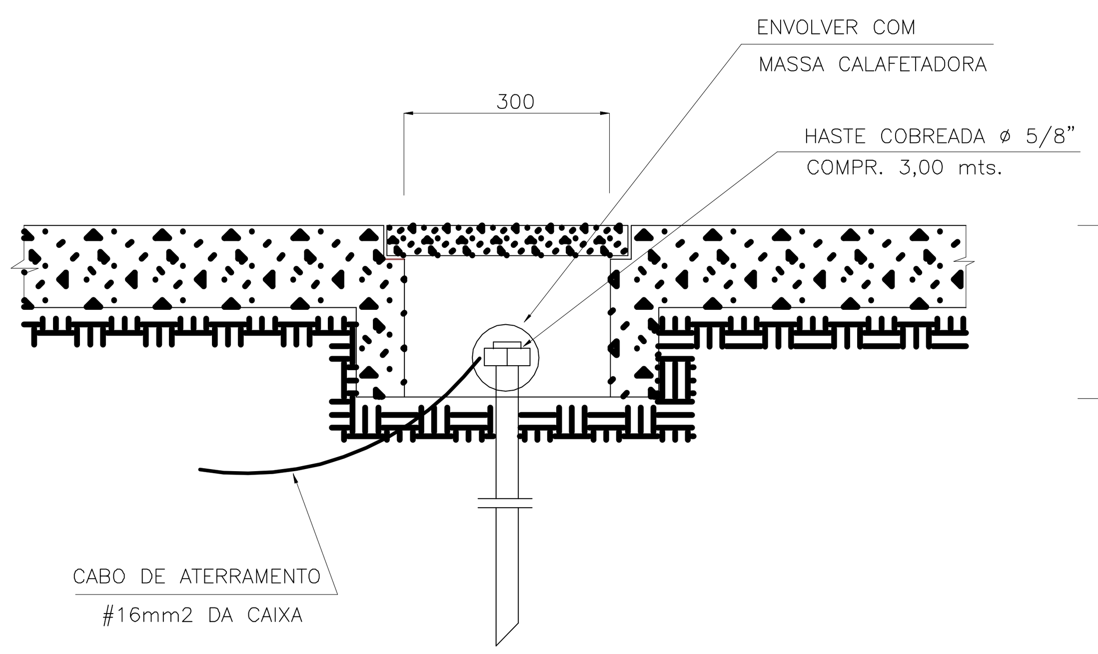

CORTE "EE"
S/ESC.

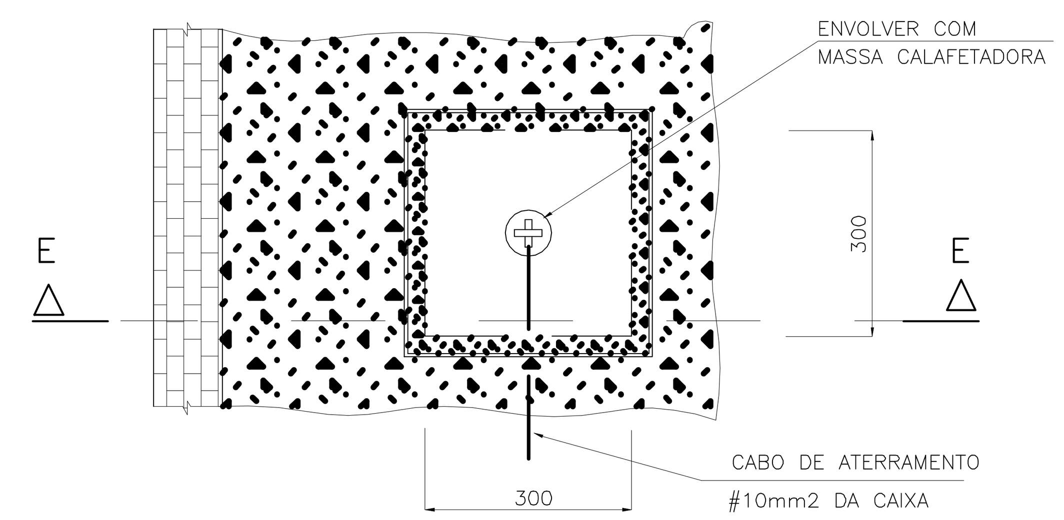

PLANTA
S/ESC.

DETALHE DO POCO DE ATERRAMENTO
S/ESC.

NOTAS	DESENHOS DE REFERENCIA	N°.	REVISAO	DATA	DES.	VERIF.	APROV.
		00	EMISSÃO INICIAL PARA ANÁLISE	08/05/07	CAIO	ALMEIDA	MARCEL

PMJ
VISTO E ACEITO
ESTA ACEITACAO NAO ISENTA A CONTRATADA DAS RESPONSABILIDADES E CONDICOES VIGENTES NO CONTRATO

ANALISADO — DATA
ACEITO — DATA
VISTO — DATA

engenharia de meio ambiente ltda

JONFRA automação

CREA N°: 5061916525/D
RESP. TÉC.: ENG. ALEXANDRE MELO

DESENHISTA: CAIO — DATA 05/07
PROJETISTA: ALMEIDA — DATA 05/07
VERIFICADOR: MARCEL — DATA 05/07

Prefeitura do Município de Jaguariúna

PROJETO EXECUTIVO DA REDE DE ESGOTO

TITULO: TERRAS DA CAPELA DE SANTO ANTONIO
IMPLANTAÇÃO GERAL DA E.E.E. 1
ENTRADA DE ENERGIA

ESCALA	No.	FOLHA	PROTOCOLO / REQUERENTE	REVISAO
INDICADA		002		00