ARMADURA PILAR P1 (60x80)
ELEVAÇÃO
esc. 1:75

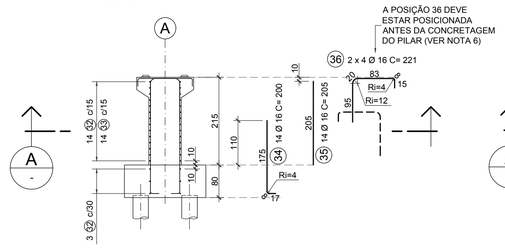

ARMADURA PILAR P2 (60x80)
ELEVAÇÃO
esc. 1:75

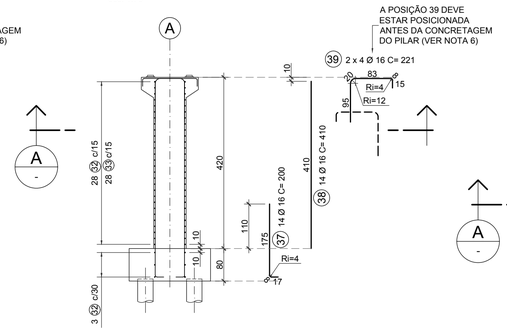

ARMADURA PILAR P3 (60x80)
ELEVAÇÃO
esc. 1:75

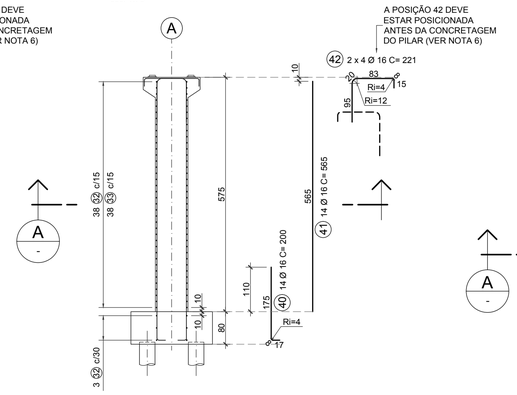

ARMADURA PILAR P4 (60x80)
ELEVAÇÃO
esc. 1:75

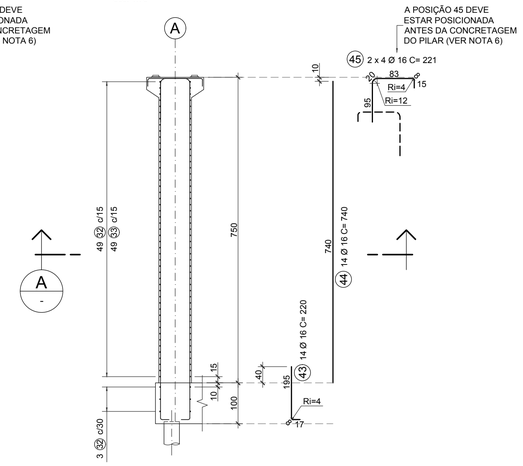

ARMADURA PILAR P8 (60x80)
ELEVAÇÃO
esc. 1:75

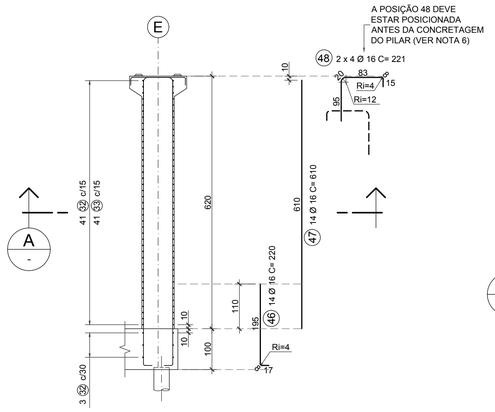

ARMADURA PILAR P9 (60x80)
ELEVAÇÃO
esc. 1:75

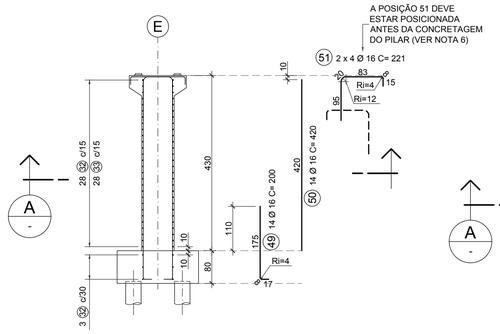

ARMADURA PILAR P10 (60x80)
ELEVAÇÃO
esc. 1:75

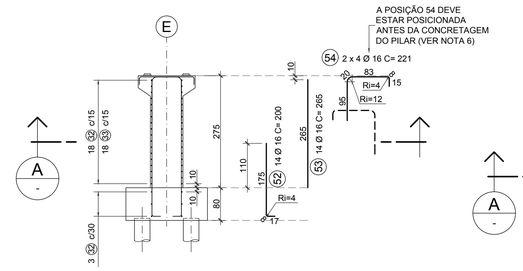

ARMADURA PILAR P11 (60x80)
ELEVAÇÃO
esc. 1:75

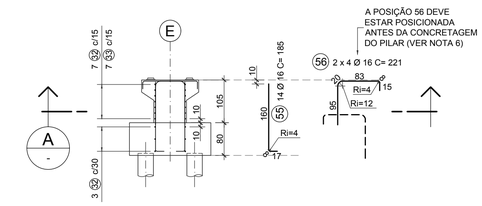

ARMADURA PILAR P5 (60x100)
ELEVAÇÃO
esc. 1:75

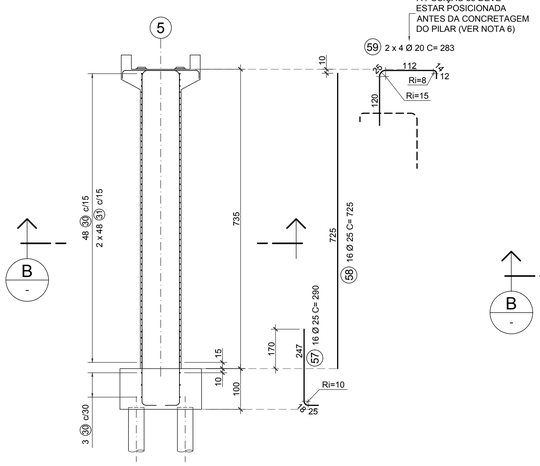

ARMADURA PILAR P6 (60x100)
ELEVAÇÃO
esc. 1:75

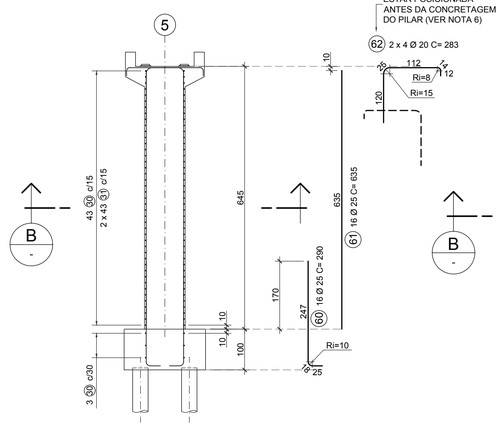

ARMADURA PILAR P7 (60x100)
ELEVAÇÃO
esc. 1:75

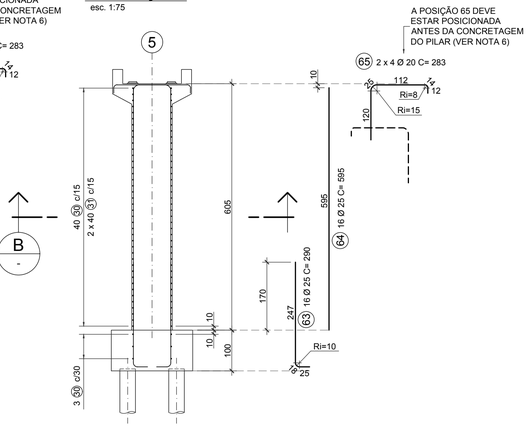

TABELA DE FERROS				
			COMPRIMENTOS	
POS.	Ø	Q	UNIT.(cm)	TOTAL (m)
30	10	140	316	442.40
31	10	262	74	193.88
32	10	247	276	681.72
33	10	223	74	165.02
34	16	14	200	28.00
35	16	14	205	28.70
36	16	8	221	17.68
37	16	14	200	28.00
38	16	14	410	57.40
39	16	8	221	17.68
40	16	14	200	28.00
41	16	14	565	79.10
42	16	8	221	17.68
43	16	14	220	30.80
44	16	14	740	103.60
45	16	8	221	17.68
46	16	14	220	30.80
47	16	14	610	85.40
48	16	8	221	17.68
49	16	14	200	28.00
50	16	14	420	58.80
51	16	8	221	17.68
52	16	14	200	28.00
53	16	14	265	37.10
54	16	8	221	17.68
55	16	14	185	25.90
56	16	8	221	17.68
57	25	16	290	46.40
58	25	16	725	116.00
59	20	8	283	22.64
60	25	16	290	46.40
61	25	16	635	101.60
62	20	8	283	22.64
63	25	16	290	46.40
64	25	16	595	95.20
65	20	8	283	22.64

RESUMO AÇO CA-50A		
Ø	COMPRIMENTO (m)	PESO (Kg)
10	1483.02	915
16	819.04	1292
20	67.92	167
25	452.00	1742
TOTAL		4116

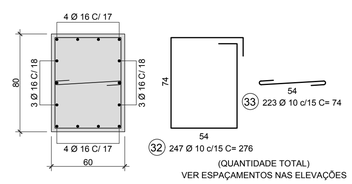

CORTE A
esc. 1:25

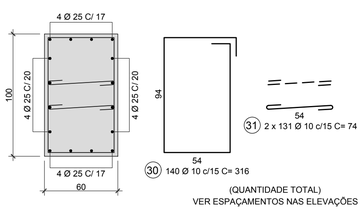

CORTE B
esc. 1:25

NOTAS:

1. MEDIDAS EM CENTÍMETROS;
2. COBRIMENTO DAS ARMADURAS = 3,0cm;
3. CONCRETO fck= 30MPa;
4. VERIFICAR COTAS E DIMENSÕES NO LOCAL;
5. VER NOTAS GERAIS NOS DESENHOS DE FORMA;
6. ALTERNATIVAMENTE, A CRITÉRIO DO CONSTRUTOR, PODE-SE UTILIZAR EMENDAS POR LUVAS PARA AS POSIÇÕES 36, 39, 42, 45, 48, 51, 54, 56, 59, 62 E 65. NESTE CASO, A PROJETISTA DEVERÁ SER CONSULTADA.

Localização

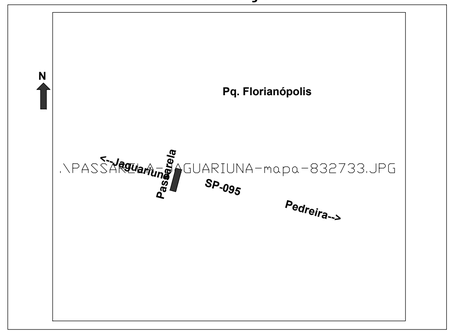

Obs:

SECRETARIA	DEPARTAMENTO			
Mobilidade Urbana	*DEPARTAMENTO*			
ESCALA	DATA	VISTO	DESENHO	FOLHA/TOTAL
INDICADA	03/02/2020	*VISTO*	*MULTI.D*	**14** 17

Prefeitura do Município de Jaguariúna
Rua Alfredo Bueno, 1235 - Centro -Jaguariúna-SP - CEP 13820-000-Fone: (019) 3867 9700-Fax (019) 3867 2856

ASSUNTO **Mobilidade Urbana**
Passarela Sobre a Rodovia SP-095
Armadura dos Pilares P1 a P11

ARQUIVO: R0