DETALHE ORIENTATIVO DO PONTO DE INTERLIGAÇÃO REDE "CPFL"

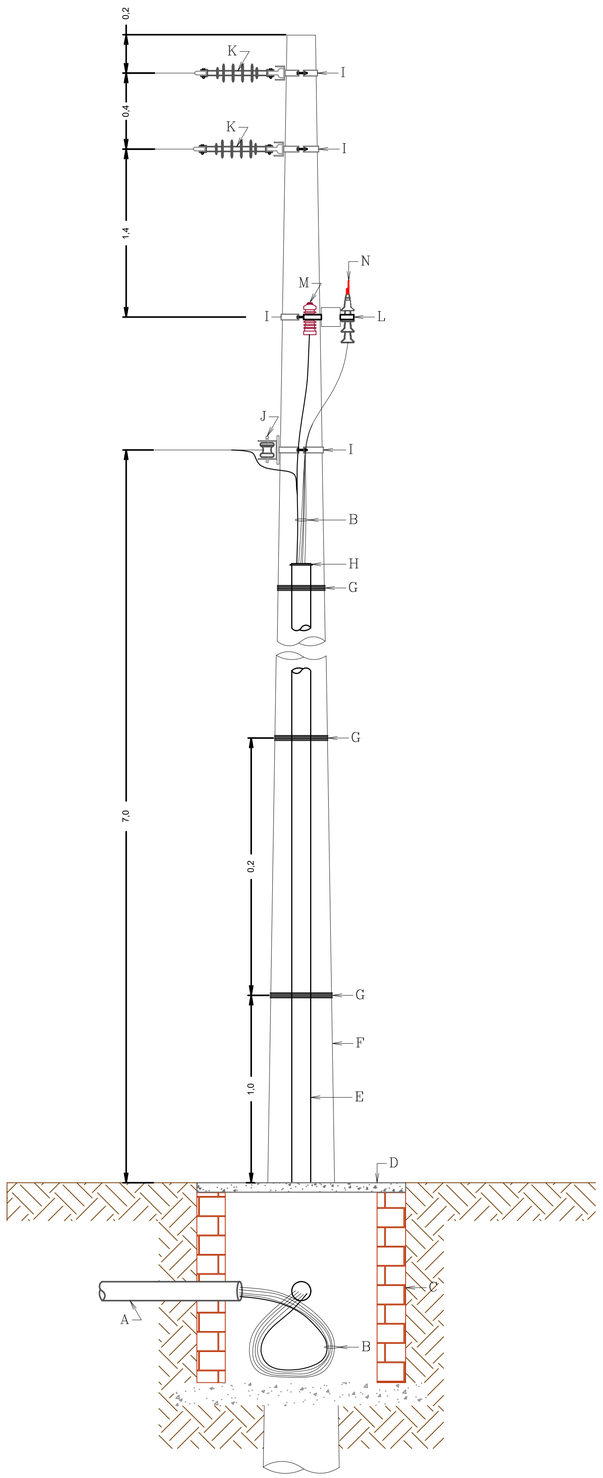

DETALHE ORIENTATIVO DO PONTO DE INTERLIGAÇÃO REDE "CPFL"

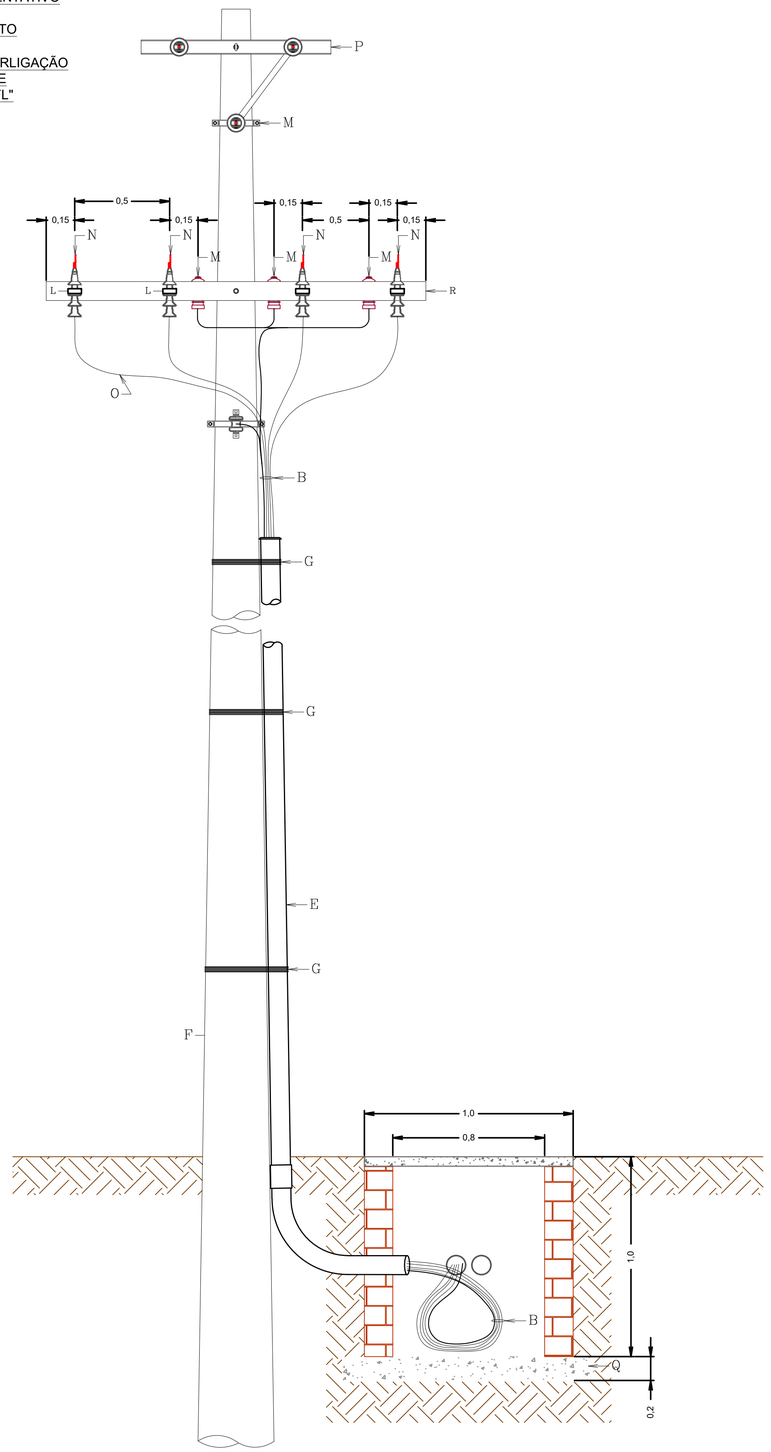

LEGENDA

A. ELETRODUTO "PEAD" 2xØ4" INTERLIGAÇÃO DO CUBÍCULO COMPACTO COM POSTE DA ENTRADA DA MÉDIA TENSÃO;
B. CONJUNTO DO CABOS DE MÉDIA TENSÃO 4F#25,0mm² CLASSE ISOLAÇÃO 15KV + CONDUTOR #35,0mm² ISOLAÇÃO 750V - ATERRAMENTO - COR VERDE;
C. CAIXA DE ALVENARIA (800x800x1.200mm) - MEDIDAS INTERNAS E LIVRES - TAMAPA REFORÇADA PARA TRANSITO DE VEICULOS;
D. TAMPA DE CONCRETO - 1000x1000x50mm;
E. ELETRODUTO DE AÇO GALVANIZADO A FOGO, PESADO - Ø4" - ALTURA 6,0M DO PISO ACABADO;
F. POSTE CIRCULAR DE CONCRETO - 11x400daN;
G. CINTA DE AMARAÇÃO COM 05 VOLTAS DE ARAME GALVANIZADO 12 "AWG" /ou CINTA VALCIVA DE AÇO GALVANIZADO - INSTALAR A CADA 2,0M;
H. BUCHA DE ACABAMENTO EM ALUMÍNIO Ø4";
I. ABRAÇADEIRA (CINTA) PARA POSTE DE SEÇÃO CIRCULAR - TRAVA COM PARAFUSO;
J. SUPORTE COM ISOLADOR DE PORCELANA PARA INTERLIGAÇÃO DO NEUTRO DA "CPFL";
K. CONJUNTO DE ANCORAGEM - ISOLADOR POLIMÉRICO DE ANCORAGEM CLASSE 15KV, PORCA OLHAL E MANILHA SAPATILHA;
L. SUPORTE PARA FIXAÇÃO DE EQUIPAMENTOS ELÉTRICOS NA CRUZETA DE MADEIRA;
M. CONJUNTO DE PÁRA RAIOS POLIMÉRICO CLASSE 15KV - 10KA;
N. CONJUNTO DE TERMINAÇÕES ISOLADAS, USO EXTERNO, CLASSE 15KV;
O. CABO RESERVA #25,0mm² CLASSE 15KV - ENERGIZADO;
P. PERFIL "U" COM MÃO FRANCESA;
Q. CAMADA DE 0,20M DE PEDRA BRITA Nº2;
R. CRUZETA DE MADEIRA 90x90x2.000mm.

ESTE PROJETO E PROPRIEDADE INTELECTUAL DOS SEUS AUTORES, PODENDO SER UTILIZADO SOMENTE DE ACORDO COM OS LIMITES CONTRATUAIS. PORTANTO E VETADA SUA UTILIZAÇÃO EM PARTE OU NO TODO SEM EXPRESSA AUTORIZAÇÃO DE SEUS AUTORES.

NOME DO ARQUIVO: JaguariunaExEtaEle090PlantasO3DistEnergiaR02

NOTAS	DESENHOS DE REFERENCIA	Nº.	REVISÃO	DATA	DES.	VERIF.	APROV.
...	–	00	EMISSÃO INICIAL PARA ANÁLISE – PROJETO BASICO	JUL/20	L.M.	L.M.	...

VISTO E ACEITO
ESTA ACEITAÇÃO NÃO ISENTA A CONTRATADA DAS RESPONSABILIDADES E CONDIÇÕES VIGENTES NO CONTRATO

ANALISADO	DATA	DESENHISTA L.M.	DATA JUL/2020
ACEITO	DATA	PROJETISTA L.M.S.	DATA JUL/2020
VISTO	DATA	VERIFICADOR ...	DATA JUL/2020

CREA Nº 5063381564
Resp. Téc.Engº Leandro Moreira
ART: –

EMA ENGENHARIA AMBIENTAL ®
CREA Nº 0337930 – SP
emaeng@emaeng.com.br
Rua Dr. Carlos Francisco de Paula, nº91 – CAMPINAS, SP CEP 13023-600
Fone/Fax: (19) 3252-2244
www.emaeng.com.br

SISTEMA DE ABASTECIMENTO DE ÁGUA

TITULO: PROJETO EXECUTIVO ELÉTRICO
ESTAÇÃO DE TRATAMENTO DE ÁGUA
SUBESTAÇÃO
POSTE DE INTERLIGAÇÃO

ESCALA	No. CLIENTE	TIPO	SEQ	FOLHA	Nº CONTRATO	REVISÃO
S/ESC.	–	A-1	...	02	–	00